CX210C

CASE CONSTRUCTION

ESCAVADORA HIDRÁULICA

MOTOR

Marca	ISUZU
Modelo	GI-4HK1X
Tipo	Diésel de 4 tiempos, refrigerado por agua, 4 cilindros en línea sistema inyección common rail, turboalimentado con intercooler refrigerado por aire y cuenta con la certificacción de emisones tier 3.
Caballos de fuerza nominales del volante	
Neto (SAE J1349, ISO 9249)	157 hp (117,3 kW) @ 1800 min-¹ (rpm)
Bruto (ISO 14396)	163,6 hp (122 kW) @ 1800 min-¹ (rpm)
Piston cilindrada	5193 cc
Torque maximo	
Neto (SAE J1349, ISO 9249)	608 N.m (448,43 lbf.pie) @ 1600 min-¹ (rpm)
Bruto (ISO 14396)	624 N.m (460,23 lbf.pié) @ 1600 min-¹ (rpm)
Diámetro y carrera	115 mm X 125 mm
Voltaje	24 V
Alternador	50 Amp
Amp de Arranque	24 V 5,0 kW

SISTEMA HIDRÁULICO

Bombas principales	2 bombas de pistones axiales de caudal variable con sistema de regulación
1 - Max. flujo de aceite	2 × 211 litros/min a 1800 min
2 - Presión circuito de trabajo	
Pluma/Brazo/Balde	343 Bar (4975 lb/pul²) 368 Bar (5337,39 PSI) con auto encendido
Circuito de giro	294 Bar (4264 lb/pul²)
Circuito de desplazamiento	343 Bar (4975 lb/pul²)
Bomba piloto	1 bomba de engranajes
1 - Max. flujo de aceite	18 litros/min
2 - Presión del circuito de trabajo	39 Bar (566 lb/pul²)
Valvulas de control	Con valvula de soporte de la lanza/brazo, una valvula de 4 carretes para aceleración del brazo, lanza, cucharon y desplazamiento de la oruga derecha. Una valcula de 5 carretes para desplazamiento de la oruga izquierda, auxiliar, oscilacion brazo y aceleración de la lanza.
Dispositivo de giro	
1 - Motor	Motor de pistón axial de cilindrada fija
2 - Freno	Freno mecánico de disco
3 - Mando final	Reducción de engranaje interno
4 - Conjinete de la mesa giratoria	Tipo bola con engranaje interno
5 - Velocidad máxima de giro	11,5 rpm
6 -Torque de giro	64,000 (47.204 lbf.pié)

Cilindros	Nº de – cilindros	Diám.	X	Diam de la varilla	X	Carrera
Lanza	2 –	ø 120 mm	X	ø 85 mm	X	1255 mm
Brazo	1 –	ø 140 mm	X	ø 100 mm	X	1460 mm
Cucharón	1 –	ø 120 mm	X	ø 85 mm	X	1010 mm

Filtros	
Filtro de aspiración	105 µm
Filtro de retorno	6 µm
Filtro línea piloto	8 µm

CONTROLES HIDRÁULICOS

Lanza/Brazo/Cucharón/Oscilación	Sistema de control de la presión de mando (Patrón de control ISO)
Desplazamiento	Sistema de control de la presión de mando

Selección del modo de trabajo
1 - SP – modo
2 - H – modo
3 - Modo Auto

Selección de modo de desplazamiento (Desplazamiento de 2 velocidades)

Control de amortiguación de acople

Bloqueo hidráulico (bloqueo de puerta, consola de inclinación del lado izquierdo)

SISTEMA ELÉCTRICO

Control del motor
1 - Control del acelerador en forma de cuadrante
2 - Parada de un toque / Desaceleración automática / Sistema de parada y apagado automático
3 - Parada de emergencia

Sistema de monitoreo
1 - Visualización de mensajes (Precaución, condición, etc...)
2 - Visualización del modo de trabajo (SP, H, Auto)
3 - Estado de la máquina (Multiplicador de potencia, etc...)
4 - Visualización de alarma y zumbador
5 - Temperatura del agua
6 - Temperatura del aceite hidráulico
7 - Nivel de combustible
8 - Sistema de diagnóstico

Arnés de cables	Tipo de conectores a prueba de agua

Seguridad
1 - Alarma de desplazamiento
2 - Doble bocina

Batería	2 X 12 V 92 Ah/5HR

Luces

1 - Luces de trabajo	
Superior	24 V 70 W X 1
Superior	24 V 70 W X 2
Lanza	24 V 70 W X 2
Cabina	24 V 70 W X 2
2 - Habitáculo del operador	24 V 10 W X 1

ENTORNO DEL OPERADOR

Cabina del operador

1 - Cabina con diseño de forma redonda y suave
2 - Vidrio de seguridad para todas las ventanas
3 - Suspensión de la cabina a prueba de golpes por montaje de fluido de 4 puntos
4 - Ventana corredera frontal con bloqueo automático
5 - Pantalla LCD a todo color incorporada
6 - Interruptor de membrana en la pantalla del monitor
7 - Lava/Limpiaparabrisas
8 - Radio AM/FM con sintonizador automático
9 - Alfombra de piso
10 - Escotilla de techo de policarbonato y Cubresol
11 - Aire acondicionado automático
12 - Protección superior FOPS nivel 1 (en la estructura de la cabina)
13 - Estructura de protección antivuelco (ROPS)
14 - Nivel de Ruido
Interno 70 dBa (Conforme ISO 6396)
Externo 102 dBa (conforme ISO 6395)

ASIENTO DEL OPERADOR

Suspension mecanica de baja frecuencia con mulles helicoidales y amortiguador hidraulico de double actuacion

Con las siguintes caracteristicas:

1 - Ajuste manual de peso
2 - Ajuste del angulo del respaldo
3 - Ajuste de la altura del asiento apoyabrazos ajustable pivotantes vinculados a las cansolas
4 - Reposacabezas ajustable
5 - Cinturon de seguiridad retractil
6 - Soporte lumbar ajustable
7 - Las consolas de control se ajustan independientemente del asiento

Otros

1 - Espejo retrovisor (lado de la cabina & lado derecho)

TREN DE RODAJE

Motor de desplazamiento	Motor de pistones axiales de desplazamiento variable
Freno	Freno de disco mecánico
Freno de servicio hidráulico	Válvula del freno
Mando final	Reducción de engranajes planetarios
Velocidaes de desplazamiento	
Alta	5,6 km/h (cambio automático de velocidad de desplazamiento)
Baja	3.4 km/h
Fuerza de tracción	188 kN
Número de rodillos de transporte	2 (cada lado)
Número de rodillos de oruga	8 (cada lado)
Número de zapatas	49 (cada lado)
Tipo de zapata	Zapata de triple garra
Paso de unión	190 mm
Ancho de zapata	600 mm (S,T,D)
Gradeabilidad	70 % (35 º)

PESO DE OPERACIÓN

Peso operativo

21.400 kg Con Brazo de 2,4 m, Cucharón de 1,0 m³, zapata de garra de 600 mm, operador, lubricante, refrigerante y tanque de combustible lleno

Peso de envío

20.300 kg peso operativo - (peso del operador (75kg) + 90 % del peso del combustible + peso del cucharón (750kg))

Contrapeso	4.250 kg

Presión sobre el suelo0,45 kg/cm² (con Brazo de 2,4 m, cucharón de 1,0 m³, zapata de garra de 600 mm)

FUERZA DE EXCAVACIÓN (CON CUCHARÓN DE 1,0 M³)

ISO 6015	Brazo de 2,94 m	Brazo de 2,40 m
Fuerza de excavación del brazo	103 kN	123 kN
Con encendido automático	110 kN	132 kN
Fuerza de excavación del cucharón	142 kN	142 kN
Con encendido	152 kN	152 kN

DIMENSIÓN DE TRANSPORTE

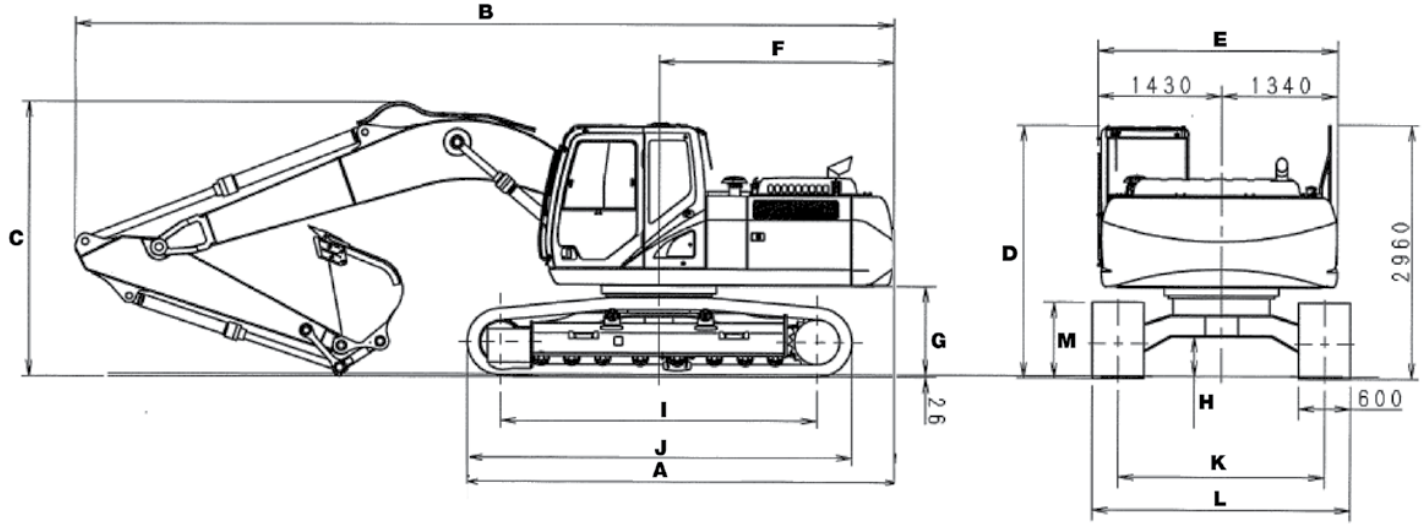

DIMENSIONES

	(Brazo de 2,94 m)	(Brazo de 2,40 m)
A. Longitud total (sin accesorio)	4950 mm	4950 mm
B. Longitud total (con accesorio)	9400 mm	9480 mm
C. Altura total (con accesorio)	2970 mm	3190 mm
D. Altura de la cabina	2950 mm	2950 mm
E. Ancho total de estructura superior	2770 mm	2770 mm
F. Radio de oscilación (extremo trasero)	2750 mm	2750 mm
G. Altura de seguridad debajo de la estructura superior	1040 mm	1040 mm
H. Distancia mínima al suelo	440 mm	440 mm
I. Distancia entre ejes (de centro a centro de las ruedas)	3660 mm	3660 mm
J. Longitud total de la oruga	4470 mm	4470 mm
K. Ancho de vía	2390 mm	2390 mm
L. Ancho total del tren de rodaje (con zapatas de 600 mm)	2990 mm	2990 mm
M. Altura de las orugas	920 mm	920 mm

TABLA DE RANGO DE TRABAJO

EXCAVACIÓN A NIVEL CON EL BRAZO DE 2,40 M

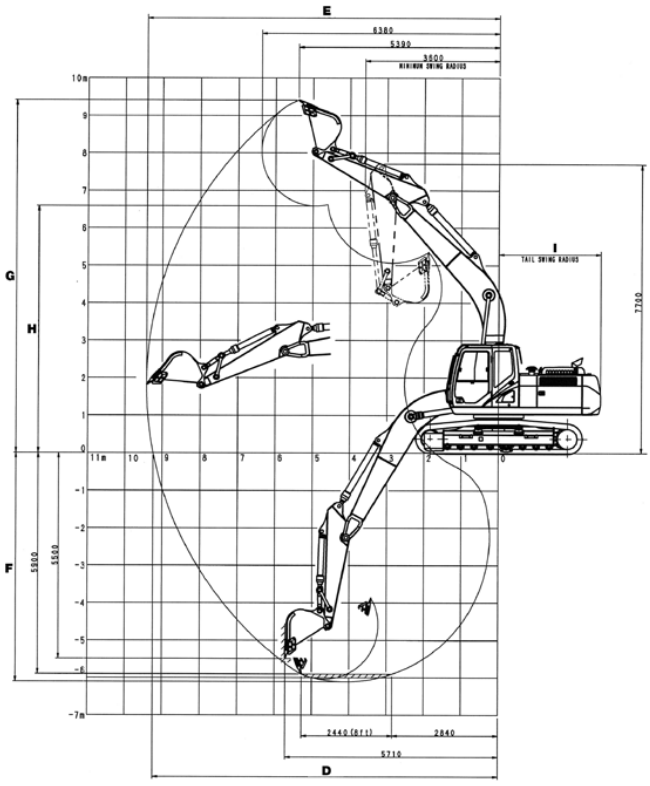

EXCAVACIÓN A NIVEL CON EL BRAZO DE 2,94 M

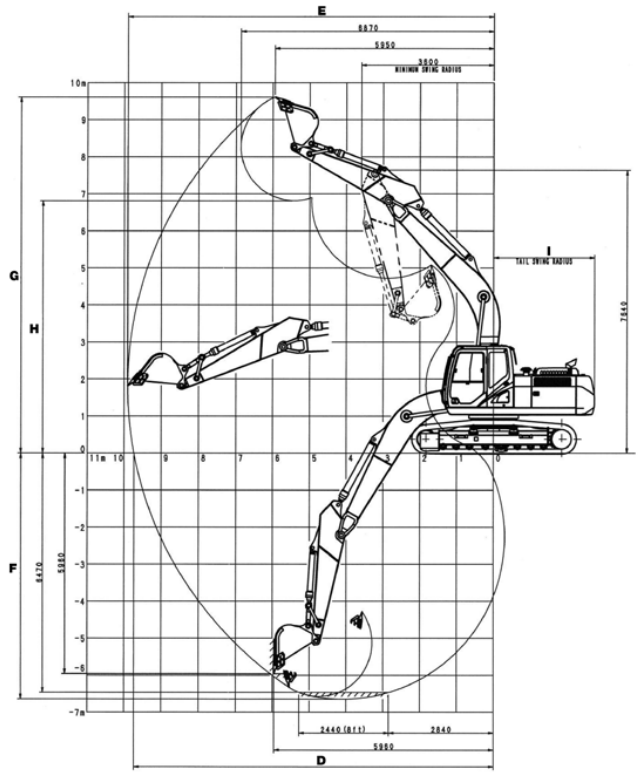

RANGOS DE TRABAJO

	(Brazo de 2,94 m)	(Brazo de 2,40 m)
A. Largo de la lanza	5700 mm	5700 mm
B. Radio del cucharón	1450 mm	1450 mm
C. Acción de la muñeca del cucharón	177°	175°
D. Alcance máximo en GRP	9730 mm	9240 mm
E. Alcance máximo	9900 mm	9420 mm
F. Profundidad máxima de excavación	6650 mm	6110 mm
G. Altura máxima de excavación	9610 mm	9410 mm
H. Altura máxima de descarga	6810 mm	6590 mm
I. Radio de oscilación (extremo trasero)	2750 mm	2750 mm

CAPACIDADES Y ESPECIFICACIONES DE FLUIDOS DEL SISTEMA

	Capacidades	Especificaciones
Sistema hidráulico	240 litros	ISO VG 46
Tanque del sumidero hidráulico	147 litros	ISO VG 46
Depósito de combustible	410 litros	(Diesel)
Sistema de refrigeración	30.8 litros	Refrigerante 55 %, Agua 45 %
Mando final (por lado)	5.0 litros	API GL-4 90
Mecanismo de oscilación	5.0 litros	API GL-5 90
Cárter del motor (Con Filtro de Aceite Remoto)	23.1 litros	API CD SAE 10W-30

NOTA:

1 - Case Construction está constantemente mejorando sus productos y por lo tanto se reserva el derecho de cambiar el diseño y las especificaciones en cualquier momento.

2 - Las ilustraciones pueden incluir equipos opcionales y pueden no incluir todos los equipos estándar.

3 - Estas especificaciones se hacen con referencia a la norma ISO 7135 (Maquinaria para movimiento de tierras - Excavadoras hidráulicas - Terminología y especificaciones comerciales)
segunda edición con fecha 2009-12-15.

CAPACIDAD DE ELEVACIÓN

Brazo de 2,94 m, cucharón de 0,9 m³

	0 m		1,5 m		3,0 m		4,5 m		6,0 m		7,5 m		9,0 m		En máx.		
	FRONTAL	LATERAL	FRONTAL	LATERAL	FRONTAL	LATERAL	FRONTAL	LATERAL	FRONTAL	LATERAL	FRONTAL	LATERAL	FRONTAL	LATERAL	FRONTAL	LATERAL	m
7,5 m											2770*	2770*			2080*	2080*	7.73
6,0 m											3690*	2960			1970*	1970*	8.69
4,5 m									4490*	4280*	4200*	2840	2980*	1930	1960*	1790	9.26
3,0 m					10080*	10080*	7350*	6450	5570*	3990	4190	2680	3000	1850	2020*	1620	9.53
1,5 m					8320*	8320*	9120*	5820	5840	3690	4010	2520	2910	1770	2170*	1560	9.53
0 m					8070*	8070*	8990	5390	5570	3450	3860	2520	2840	1770	2410*	1610	9.28
-1,5 m			7390*	7390*	10480*	10000	8820	5260	5440	3330	3790	2320			2820*	1780	8.76
-3,0 m			9670*	9670*	14400*	10650	8880	5330	5470	3370	3860	2380			3510	2150	
-4,5 m			13640*	13640*	12810*	11000	8780*	5550	5620	3610					4720	2940	

Brazo corto de 2,40 m, cucharón de 1 m³

	0 m		1,5 m		3,0 m		4,5 m		6,0 m		7,5 m		9,0 m		En máx.		
	FRONTAL	LATERAL	FRONTAL	LATERAL	FRONTAL	LATERAL	FRONTAL	LATERAL	FRONTAL	LATERAL	FRONTAL	LATERAL	FRONTAL	LATERAL	FRONTAL	LATERAL	m
7,5 m									3450*	3450*					3370*	3160	7.15
6,0 m									4400*	4290	4150*	2870			3170*	2360	8.19
4,5 m							6070*	6070*	4980*	4180	4280	2770			3130*	1960	8.8
3,0 m							7620*	6250	5960*	3900	4130	2630	2950	1810	2890	1770	9.08
1,5 m							9200*	5680	5770	3630	3970	2480	2890	1750	2830	1720	9.09
0 m					6850*	6850*	8940*	5350	5550	3430	3850	2370			2950	1780	8.82
-1,5 m			7330*	7330*	10470*	10110	8880	5320	5460	3360	3820	2350			3280	2000	8.27
-3,0 m			10730*	10730*	14150*	10890	8990*	5430	5540	3440					3990	2470	7.38
-4,5 m					11590*	11000	8080*	5710	5270*	3590					5050*	3550	6.02

NOTA: Maquina en el modo de trabajo AUTO - Las cargas se adoptan de acuerdo con la norma SAE J1097 ISO 10567D DIN 150 19-2 - Las capacidades de carga indicadas en kg no supera el 75% de la carga de veulco o en 87% de la capacidad elevacion hidraulica - capacidades 10567 DIN que estan marcados con un asterisco (*) estan limitadas por la capacidad hidraulica.

INFORMACIÓN DE CUCHARÓN

CX210C - ISO

CUCHARÓN	CAPACIDAD m³	ANCHO mm	PESO Kg	NÚMERO DE DIENTES	NÚMERO CNHI
HD (SC)	1,08	1270,00	1032	6	84405214
HD (SC)	1,22	1422,40	1111	6	84405215
HHD (HC)	0,96	965,20	1021	5	84404178
HD (HC)	1,13	1117,60	1100	5	84404179
HD (HC)	1,32	1270,00	1202	6	84404180
HD (HC)	1,50	1422,40	1304	6	84405216

Note: HD (Heavy Duty)
SC (Standar Capacity)
HC (High Capacity)

EQUIPAMIENTO DE SERIE

Compartimiento del Operador

Cabina presurizada con diseño de forma redonda y suave
Vidrio de seguridad para todas las ventanas
Suspensión de la cabina a prueba de golpes por montaje en 4 cojin hidrauico
Ventana corredera frontal con bloqueo automático
Pantalla LCD a todo color incorporada
Interruptor de membrana en la pantalla del monitor
Lava/Limpiaparabrisas
Radio AM/FM con sintonizador automático
Alfombra de piso
Escotilla de techo de policarbonato y Cubresol
Aire acondicionado automático
Protección superior FOPS nivel 1 (en la estructura de la cabina)
Estructura de protección antivuelco (ROPS)
Asiento del operador con suspensión mecánica de baja frecuencia con muelle helicoidales y amortiguador hidráulico de doble atución, ajuste manual del peso, ajuste del ángulo del respaldo, ajuste de la altura, apoy-abrazos ajustables y pivotantes vinculado a las consolas, reposacabezas ajustable, Cinturón de seguridad retráctil y soporte lumbar ajustable.
Las consolas de control se akistan idependientemente de asiento
Espejo retrovisor
Doble bocina
Alarma de desplazamiento
Palancas tipo joystick para controle de las funciones hidráulicas
Palanca de seguridad que neutraliuza las funciones hidráulicas y de arrancar el motor
Telemática a bordo (SiteWatch) como estándar en máquinas fabricadas a partir de 2018

Motor

Diesel de 4 tiempos, refrigerado por agua, 4 cilindros en linea sistema de inyeccion Common rail, turboalimentado con intercooler, refrigerado por aire y cuenta con la certificacion de emisiones tier 3

Sistema Electrico

Cables con cennectores a prueba de agua

Bateria	2x 12V 92 Ah / 5HR
Voltaje	24V
Alternador	50 Amp
Motor de arranque	5,0 kW

Sistema Hidraulico

Con controle de pilotaje standard ISO
Selector de modo de trabajo Auto, H y SP
Modo de accesorios auxiliares
Auto power up
2 bombas de flujo variable
Controle electronico de flujo
Cilindros con amortiguardor de final de recorrido
1 bomba para sistema de pilotaje
Brazo de 2,40 m

Tren de Rodaje

Velocidades de desplazamiento
Alta 5,6 k/h — Cambio automático de velocidad de desplazamiento
Baja 3,4 km/h

Numero de rodillos superior	2 (cada lado)
Numero de rodillos por oruga	8 (cada lado)
Numero de zapatas	49 (cada lado)
Ancho de las zapatas	600 mm
Tipo de zapata	Garra tripla
Ancho de la via	2390 mm
Longitud de la oruga	4470 mm
Guia de pista	Simple

Cadenas seladas y lubricadas

EQUIPAMENTO OPCIONAL

Cabina
Asiento de suspension a aire
2 opciones de protector de piedra delantero
Proteccion superior FOPS nivel 2
Deflector de lluvia
Pantalla de sol

Tren de rodaje
Zapata de 700, 800 y 900 mm
Guia de pista triple

Accesorios
Brazo 2,94 m
Cucharon Heavy Duty y enlace con el gancho
Refrigeracion tropical
Seis opciones de accesorio auxiliar
Protector de parachoques de goma .
Passamanos adicionales Rh + Lh
Valvula de seguridad para la lanza

Otros
Camera trasera
Camaera de vista lateral
Bomba de repostaje
Aux. Hidraulico
Aux. Hidraulico Bajo Flujo

CASE CONSTRUCTION | SiteWatch™ Sistema de administración y monitoreo de flota por satélite o rastreo por teléfono celular.

CASE Corporation se reserva el derecho a realizar mejoras en el diseño o cambios en las especificaciones en cualquier momento sin la obligación de instalarlas en las unidades anteriormente vendidas. Las especificaciones, descripciones y materiales ilustrativos incluidos en este documento reflejan correctamente los datos conocidos hasta la fecha de publicación, aunque están sujetos a cambios sin previo aviso. Las ilustraciones pueden incluir equipamiento y accesorios opcionales y no incluir todo el equipamiento estándar.

COMUNICACIONES LATINOAMÉRICA ©

CCEEO006 – 3/2018 – Impreso en Brasil

CaseCE.com

CNH INDUSTRIAL | CAPITAL

Plantas de fabricación
Contagem – Minas Gerais – Brasil
Av. General David Sarnoff, 2237
Inconfidentes – C. P. 32210-900
Tel.: +55 31 2104-3392

Sorocaba – San Pablo – Brasil
Av. Jerome Case, 1801
Éden – C. P. 18087-220
Tel.: +55 15 3334-1700